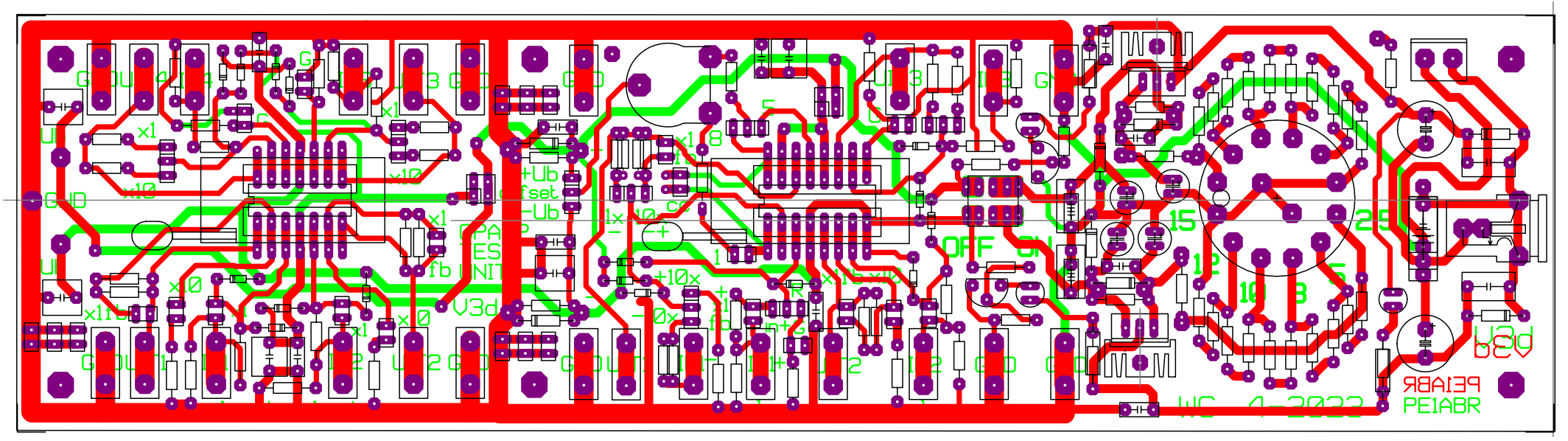
+Ub
offset
-Ub
OFF
ON
V3d
PE1ABR
WC 4-2022

V3d
PEIABR

ESDS-P JW
PEIABP
bEV
GND
IN1
STIU
IN1+
IN1−
GND TIIU
GND STIU
SN1
bEV
IN1
GND TIIU
pulse H
pulse L
min
pulse
GND
IN1
STIU
min
R+ Ix DIx
min L
R+
R+
min H
GND TIIU
IN1 PIN1
Ix
DIx
Ix
Ix
Ix
Ix
DIx
Ix
DIx
Ix
DIx

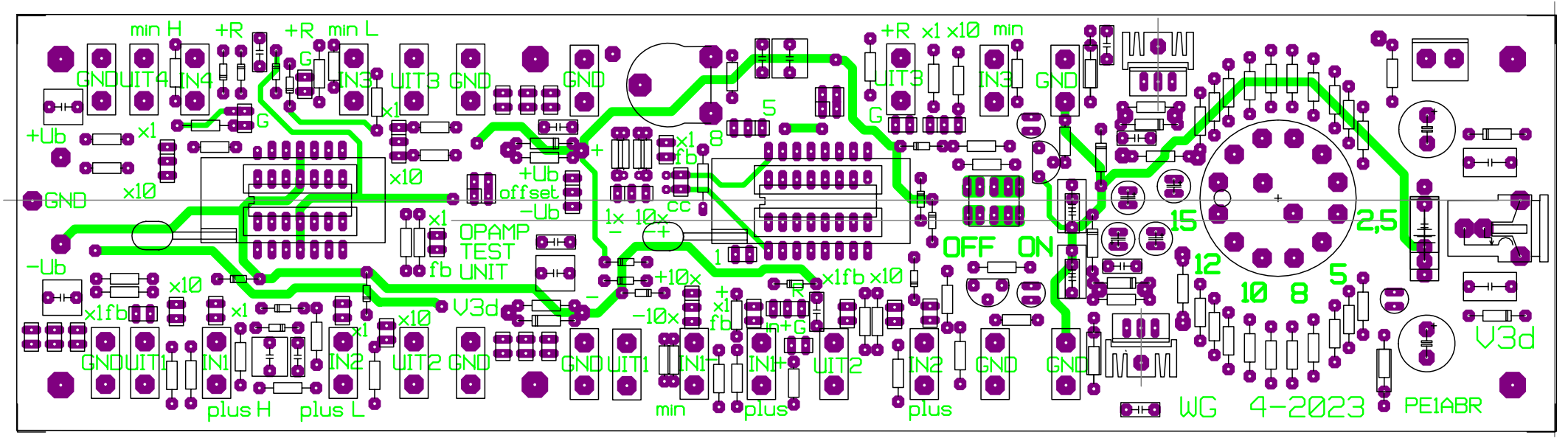
min H
+R
+R
min L
GND
UIT4
IN4
G
IN3
UIT3
GND
GND
+R
x1
x10
min
UIT3
IN3
GND
+Ub
x1
G
x10
GND
x10
+Ub
offset
-Ub
x1
fb
8
5
G
x1
OPAMP
TEST
fb
UNIT
1x
10x
cc
OFF
ON
15
2,5
12
10
8
5
-Ub
x10
x1fb
x10
x1
x1
x10
V3d
+10x
-10x
x1
fb
x1fb
x10
GND
UIT1
IN1
IN2
UIT2
GND
GND
UIT1
IN1
IN1
UIT2
IN2
GND
GND
V3d
plus H
plus L
min
plus
plus
WG
4-2023
PE1ABR